A2Z WORLD SRL
Via Stephenson 32/E,20019,Settimo Milanese,MI,Italy
TEL:+39 02 84716753 FAX: +39 02 89550782
EMAIL:info@a2zworld.it SITO:www.ledworld.it
C.F./ P.I.: 07212330968 R.E.A : MI-1943600
Capitale sociale: € 50.000 Banca di appoggio:IWBANK Spa

MANUALE D'INSTALLAZIONE

H.I.D (High Intensity Discharge)
Kit di conversione

Si prega di leggere tutte le istruzioni prima dell'installazione.

1. Questo sistema produce voltaggio ad alta tensione. Non è consigliabile, per le persone inesperte, effettuare l'installazione autonomamente, si consiglia di consultare un tecnico professionista (elettrauto di fiducia). L'errata installazione o può causare problemi elettrici o shock.
2. Non smontare o modificare le centraline e gli accessori. Poiché questo prodotto produce voltaggio elettrico alta tensione, le modifiche ai componenti possono causare problemi elettrici o shock. **La A2Z WORLD non si ritiene responsabile di malfunzionamenti causati da modifiche improprie e non autorizzate a questo sistema**.

3. Nell'installazione del Kit si consiglia d'indossare guanti isolanti per evitare eventuali shock elettrici.
4. Installare correttamente tutte le centraline, le lampade, i fili e cavi seguendo le norme di sicurezza con la massima attenzione. Accertarsi che tutti i componenti siano installati corretti prima della messa in funzione.

5. Non toccare le lampade quando sono accese. Prima di toccarle, dopo lo spegnimento delle luci, attendere che le lampade diventino fredde. Le lampade in funzione, hanno un'alta temperatura di esercizio, se si toccano prima che si raffreddino, ci si può ustionare.
6. Mantenere questo kit e i componenti lontani da carte, stoffe e sostanze infiammabili come lacca, solvente infiammabile, etc.
7. Mettere in moto la macchina a luci spente. Bisogna assicurarsi che le luci siano spente prima di mettere in moto il motore per

evitare un eccessivo carico alla batteria.

8. Evitare di guardare direttamente le luci di Xenon in funzione, in quanto l'eccessiva luminescenza potrebbe causare danni agli occhi.

9. Nella regolazione dei fanali non mettere le lampade dirette verso l'alto, per evitare di abbagliare gli automobilisti provenienti dal lato opposto, assicurando la sicurezza di guida agli altri conducenti.
10. Per riparare o sostituire i componenti dell'impianto del kit Xenon, rivolgersi ad uno tecnico professionista. Non tentare di farlo da solo.
11. Nel caso di incidente, assicurarsi che il motore sia spento per evitare che i componenti danneggiati emettano alta tensione di voltaggio elettrico.
    Questo sistema produce alta tensione che potrebbe interferire con altri componenti elettrici del veicolo.
12. Nel caso in cui i veicoli siano equipaggiati di controlli elettronici avanzati come computer di bordo etc, consigliamo vivamente di rivolgersi ad un tecnico professionista prima dell'installazione.

Per i rivenditori:
Ogni acquirente del kit Xenon viene dotato di questo manuale d'installazione.

Istruzioni di montaggio
Componenti: vedi Figura 1.

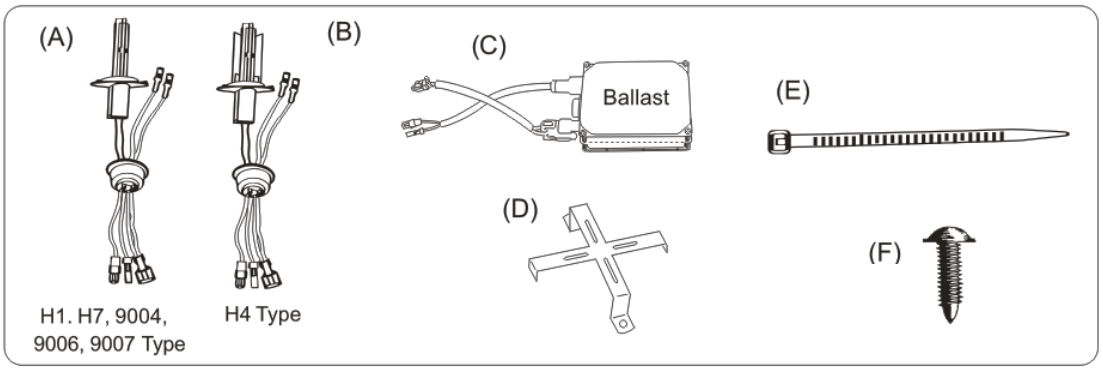

Figura 1

(A) - (B) lampade xenon, 2 pezzi;
(C) centraline con i fili di connessione, 2 pezzi
(D) morsetti per fissaggio centraline, 2 pezzi
(E) fascette per bloccare i cavi, 4 pezzi

(F) vite di fissaggio

Procedimento di installazione

I) Aprire il cofano e smontare i fari dalla macchina. Vedi Figura 2.

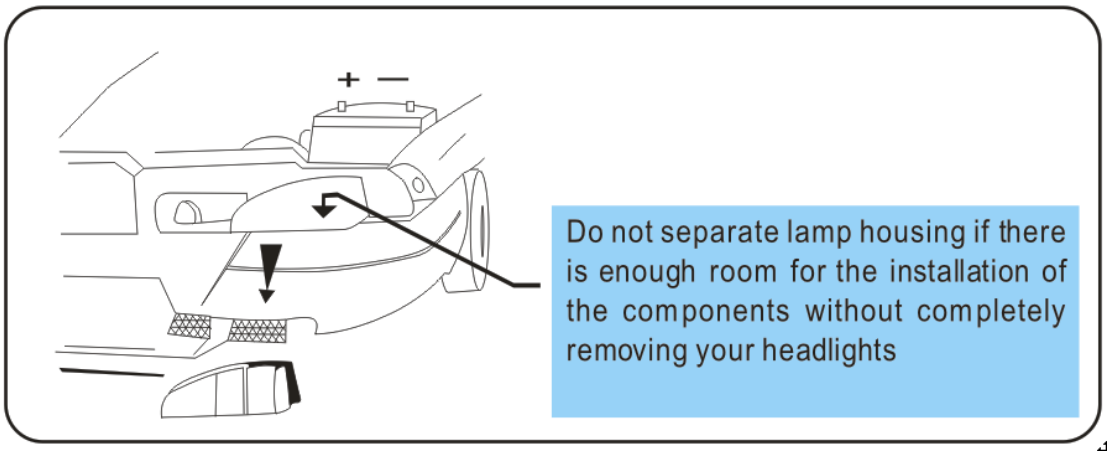

Figura 2

Non smontare il faro dal veicolo se c'è abbastanza spazio per installare le lampade e gli accessori.

II) Togliere il coperchio posteriore del faro e rimuovere le lampade vecchie dal veicolo. Vedi Figura 3

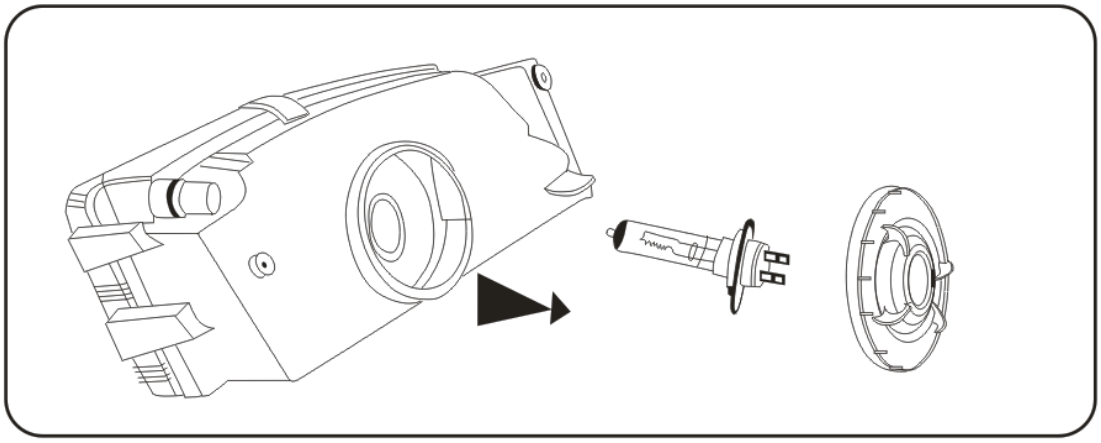

Figura 3

III) Fare un buco di 23mm nella parte posteriore del faro con una 23mm hole cutter. Vedi Figura 4

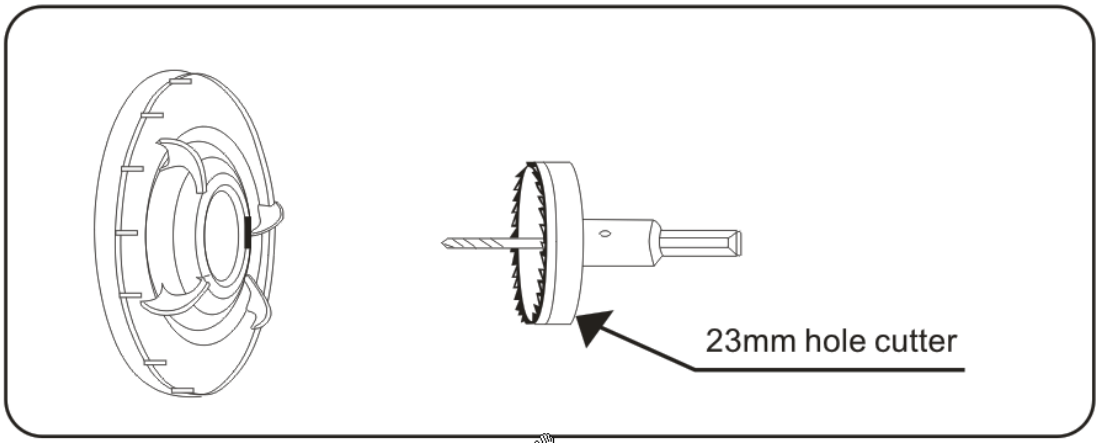

Figura 4

IV) Rimuovere il cappuccio plastico dalle lampade H.I.D con attenzione. Vedi Figura 5

Attenzione: Per evitare di rovinare le lampade, quando si rimuovono dal cappuccio protettivo (vedi Figura 5), durante l'installazione, non toccare le parti di vetro con le mani. Un piccolo graffio, lo sporco o una macchia d'olio sulle tue mani possono causare un'eventuale esplosione durante installazione. Se hai macchiato le parti di vetro, pulisci le lampade con una stoffa morbida e alcool.

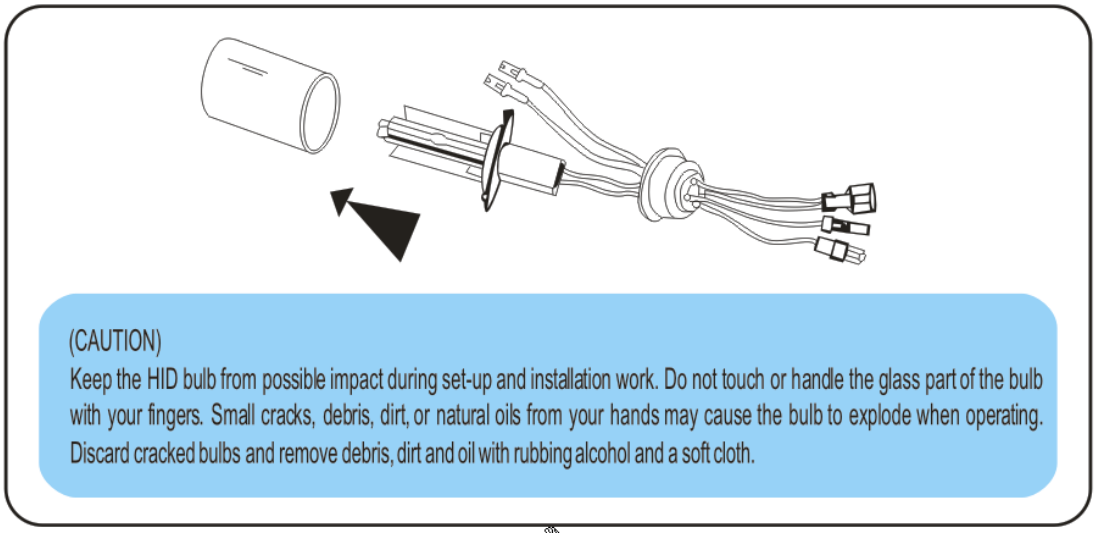

Figura 5

V) Inserire le lampade xenon sia nel faro sinistro che nel faro destro. Vedi Figura 6

Attenzione: Assicurarsi che la presa sia fissata bene dopo l'installazione della lampada HID xenon.

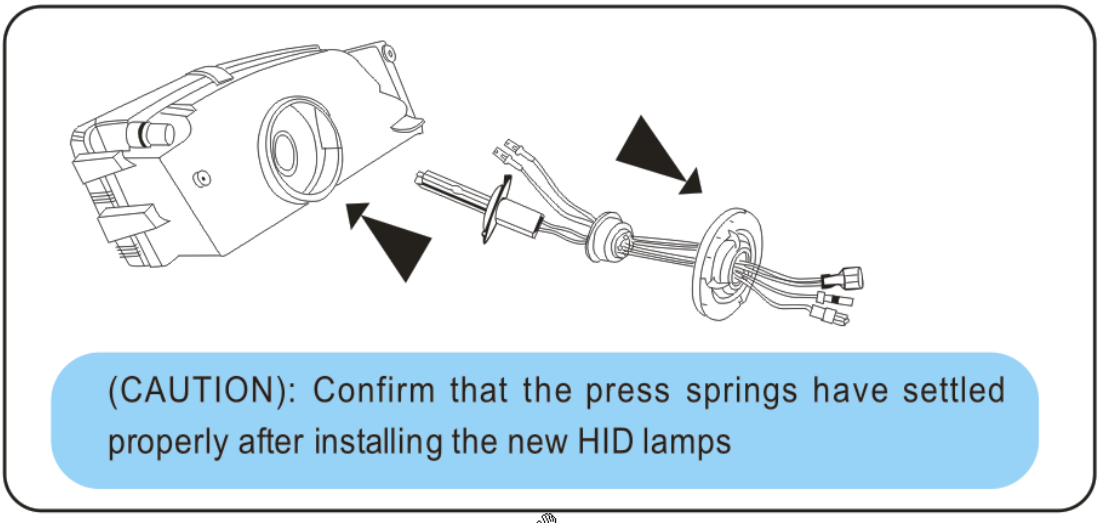

Figura 6

VI) Connettere la centralina all'alimentazione della batteria cosi come descritto nella seguenti figure (Figura 7-8).

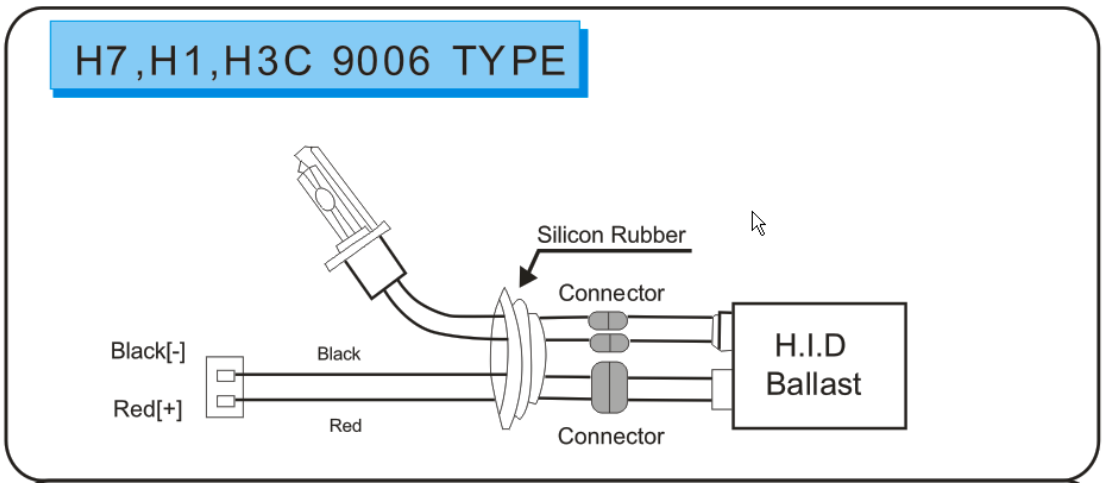

Figura 7

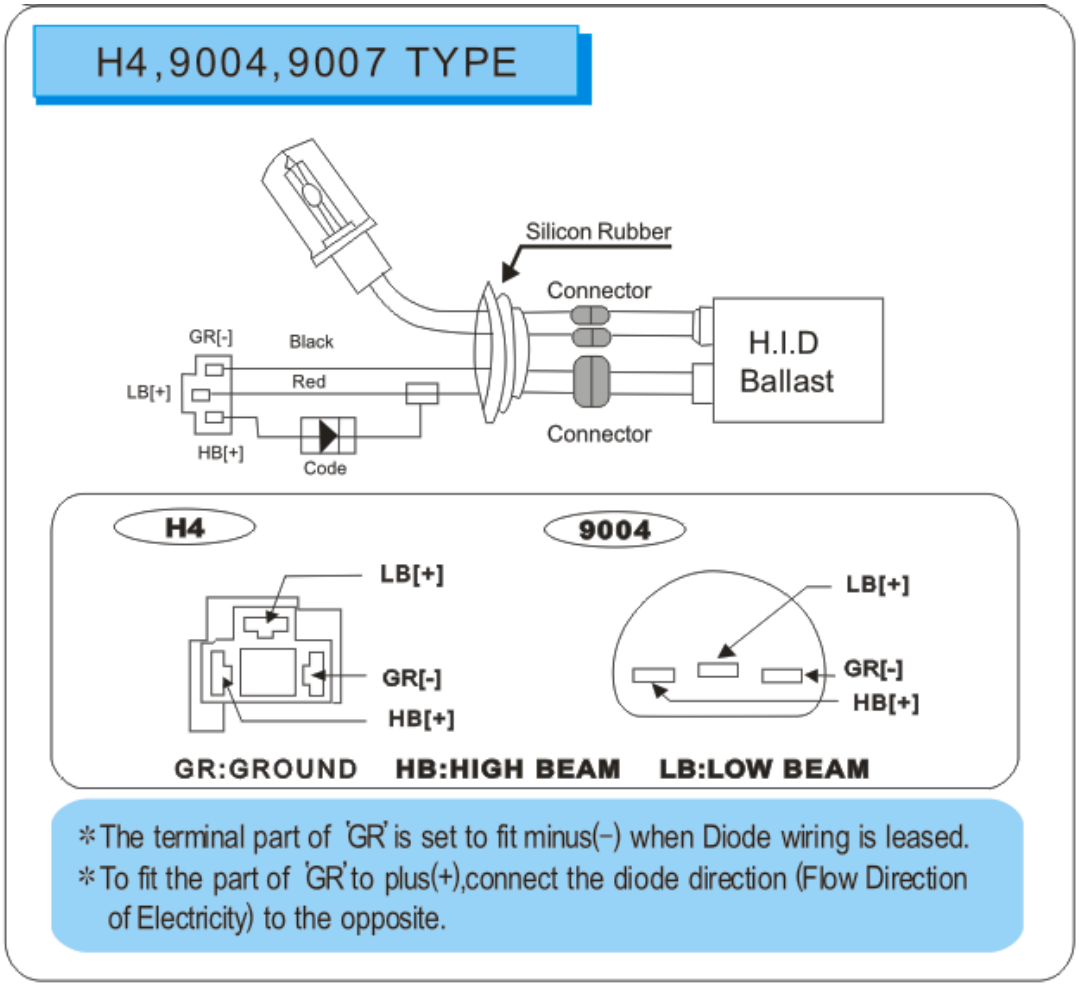

Figura 8 (GR = massa, HB = abbaglianti, LB = anabbaglianti)

* quando viene inserito un diodo, la parte terminale del “GR” deve essere collegato con il negativo”-”.
* quando si fissa il “GR” al positivo”+”, bisogna invertire la direzione del diodo (seguire la direzione dell’elettricità)

VII) Chiudere il coperchio del faro dopo aver fissato la copertura di gomma dove sono attaccati i fili delle lampade (vedi Figura 9).

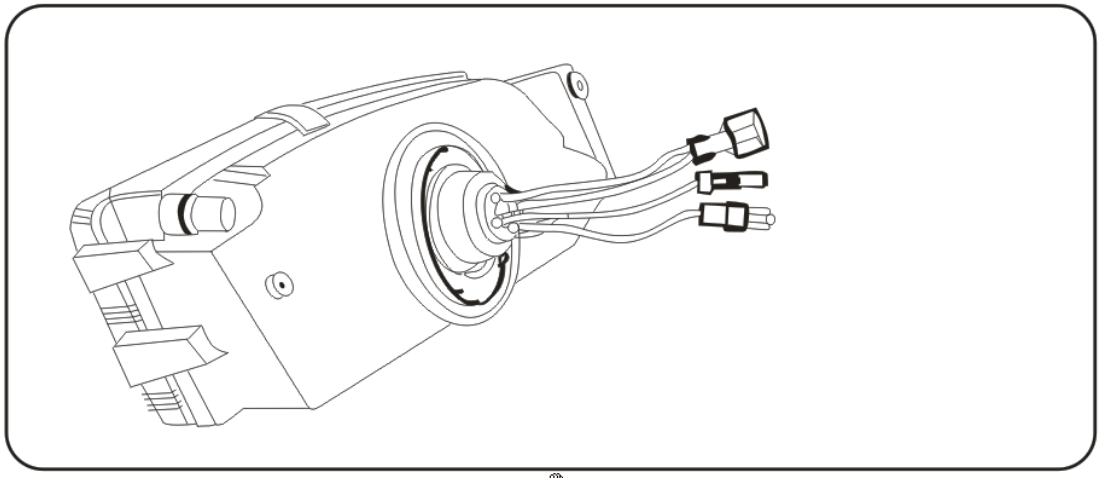

Figura 9

VIII) Connettere i fili delle centraline con i fili delle lampade (vedi Figura 10).

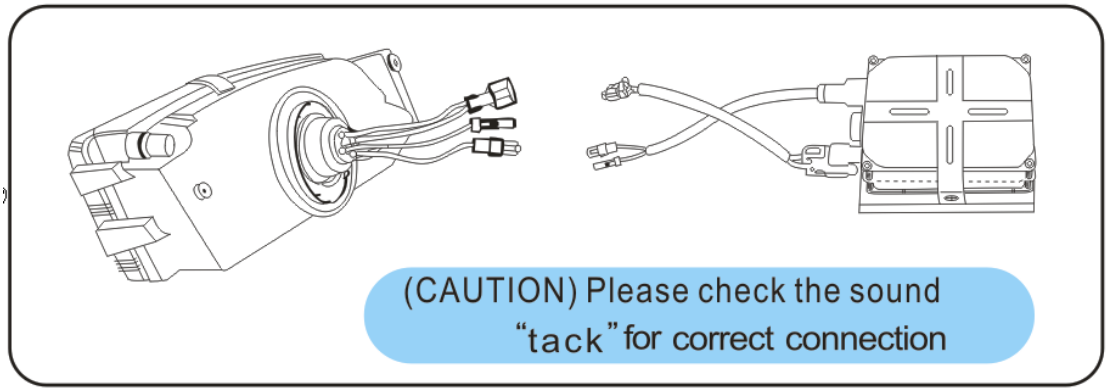

Figura 10
Attenzione: assicurarsi di sentire il suono "tack" per la corretta connessione.

IX) Provare se le lampade xenon funzionano correttamente.

NB Se le lampade del faro sinistro e destro non si accendono simultaneamente o le luci tremano, probabilmente, questo è causato dalla bassa elettricità, bisogna usare una batteria più potente di almeno 70A.

Note

* Leggere il manuale di uso e manutenzione dell'automobile per lo smontaggio delle lampade dal veicolo
* Iniziare il lavoro dopo aver letto le seguenti istruzioni.
* **La A2Z WORLD non si ritiene responsabile dei danni causati per non aver seguito le presenti istruzioni.**

1) Iniziare il lavoro solo quando si è sicuri che il motore e le lampade sono abbastanza fredde per fare l'operazione senza ustionarsi.
2) Installare le lampade in condizioni appropriate e assicurarsi che tutti i dispositivi

siano spenti o fermi.

3) Spegnere l'interruttore (switch) delle lampade.
4) Mentre si installa il Kit fare attenzione quando si accendono o spengono le luci.
5) Non graffiare le lampade e non toccare i vetri delle lampade con le mani, non sporcare le lampade.
6) Collegare bene i connettori, i fili e i cavi. Una connessione errata può causare problemi di funzionamento.
7) Quando si installano le lampade, bisogna prendere le parti terminali delle lampade e non toccare le parti di vetro, questo può far scaricare la batteria.
8) Infilare la copertura di resina o gomma di 23mm nella parte posteriore delle lampade.
9) Non confondere gli elettrodi "+" e "-" quando si installano le centraline. L'installazione invertita può causare danni alle centraline.

* **Come montare le lampade e centraline**

a) Collegare bene le centraline con i connettori dei cavi.
b) Connettere i connettori delle vecchie lampade alogene ai connettori dell'alimentazione della batteria.

* **Controllare dopo l'installazione**

1. Controllare se i cavi sono scambiati.
2. Controllare se le lampade e le centraline sono ben collegate.
3. Riattaccare le parti smontate alle posizioni originali.
4. Controllare se le luci abbaglianti e anabbaglianti funzionano correttamente.
5. Controllare se altre parti elettroniche del veicolo funzionano correttamente, per esempio, autoradio, luci di posizione, etc.

*** Problemi e soluzioni:**

A. La luce dà dei tremolii o fa dei flash quando si accendono fanali.
   a) Controlla se hai collegato bene tutti i cavi ed i cablaggi nel montaggio.
   aa) Controlla le Ampere della batteria, il migliore amperaggio per HID Xenon è superiore di 75 A.
   aaa) Chiedere al rivenditore se per la tua auto ci vuole una resistenza o un condensatore per stabilizzare la corrente.
B. Per accendere i fanali, bisogna accendere e spegnere 3-4 volte per rimanere accesa la luce.
   Questo è un fenomeno normale, perché abbiamo utilizzato delle lampade a bassa resistenza per aumentarne la vita. Si consiglia di continuare ad usarle in questo modo per 2-3 settimane, così la resistenza delle lampade aumenta da sola, e sparisce questo fenomeno. Se il difetto continua per più di un mese, contattare il rivenditore.
C. Si accende la spia di "anomalia lampada" nel cruscotto. Per ovviare a questo difetto bisogna aggiungere una resistenza o un condensatore. Contattare il rivenditore o il fornitore.

Legenda

Pericolo di scottature

Elettrocuzione

Garanzie

Ogni modello acquistato e fatturato da A2Z WORLD è garantito. Tale garanzia può esser fatta valere semplicemente presentando la fattura/scontrino (che arriverà insieme alla merce) ed il tagliando di garanzia valido, presso il nostro Centro Assistenza Autorizzato

Condizioni Garanzia

Tutti i modelli hanno la GARANZIA di 1 ANNO. La garanzia è estesa a tutti i componenti del Kit tranne che per le lampade di tipo alogeno. Il costo della spedizione, la cura dell' imballo e del rischio del trasporto dei prodotti non funzionanti sono a carico del cliente. Il cliente deve spedire a proprie spese l' apparecchio alla A2Z WORLD, la quale rispedirà dopo riparazione avvenuta l'apparato al cliente. I tempi di riparazione sono dai 20 ai 30 gg . In caso di guasto all' arrivo, l'apparecchio non viene sostituito, ma deve essere rispedito alla A2Z WORLD, la quale provvederà alla riparazione del prodotto, dopo la riparazione sarà rispedito il prodotto al cliente.

Facciamo presente che qualsiasi cosa succeda durante la spedizione del prodotto NON COPERTI DA ASSICURAZIONE (smarrimento/furto/manomissione del pacco ecc...) La A2Z WORLD, non sara' assolutamente responsabile, la responsabilità sarà da attribuire al corriere e quindi si consigliano sempre spedizioni POSTA ASSICURATA.

Per la garanzia riempire completamente il modulo di garanzia nella pagina seguente.