WEEE Number: 80133970

INSTRUCTION MANUAL

GLASS HEATER

2 YEARS WARRANTY*

MULTI-LANGUAGE MANUAL QR CODE

Please scan the QR code to access the manual in multiple languages.

Table of Contents

SAFETY WARNINGS & CAUTION	3
INTRODUCTION & WARRANTY	6
PRODUCT FEATURES	7
PACKAGING CONTENTS	7
APPLICATION & NOTES	8
INSTALLATION INSTRUCTIONS (FOOT ASSEMBLY)	8
PRODUCT COMPOSITION/ PART NAME	9
MINIMUM DISTANCE PLACEMENT OF THE DEVICE & NOTES	11
INSTRUCTIONS: USING THE DEVICE	11
TRANSPORTATION	12
STORAGE & MAINTENANCE	13
TROUBLESHOOTING	14
MULTI-LANGUAGES	15

WARNING SYMBOLS USED Indicates a potentially hazardous condition that, if not avoided, may result in death or serious injury.	**WARNING OF HOT SURFACE SYMBOLS USED** This symbol indicates dangers to the life and health of persons due to hot surface.
CAUTION SYMBOLS USED Caution, risk of electric shock.	This marking indicates that this product should not be disposed of with other household wastes
DO NOT COVER SYMBOLS USED This symbol located on the device indicates that it is prohibited to place objects (such as towels, clothes etc.) above or directly in front of the device. In order to avoid overheating and fire hazards, the heater must not be covered.	

SAFETY WARNINGS & CAUTION

WARNING!

Please ensure to read all the safety warnings and instructions before using the product. Failure to follow the same may result in electric shock/ fire/ serious injury.

- Please keep the manual handy for future references. You may also contact support@vtacexports.com for a pdf version of the manual.
- Incorrect operation and improper handling can lead to faults on the device and injuries to the user
- Remove the packaging and make sure that the appliance is intact. If in doubt, do not use it and contact our Technical team at support@vtacexports.com. Packaging materials (plastic bags, polystyrene, staples etc.) must be kept out of the reach of children as they could be hazardous.

• This appliance must only be used for the purpose for which it has been manufactured, i.e. for additional electrical heating in rooms. Any other use is considered improper and therefore dangerous. The manufacturer is not responsible for any damage caused by improper, incorrect or unreasonable use.
• If the appliance is faulty and/or operating incorrectly, switch it off without tampering with it. If the above is disregarded, the safety of the appliance may be compromised.
• Before you put the plug into the socket, please check that the type of current and mains voltage correspond to the instructions on the name plate/sticker on the appliance.
• Do not immerse the unit or mains plug in water or other liquids. Risk of electric shock! However, if this should occur, remove the mains plug immediately and then have the unit checked by an expert before using it again.
• Ensure that the mains cable does not hang over sharp edges or allow it to become trapped.
• If the supply cord is damaged, it must be replaced by the manufacture, its service agent or similarly qualified persons in order to avoid a hazard.
• The power cord on this appliance must NOT be replaced by the user. If the cord is damaged or requires replacement, contact qualified personnel only.
• Ensure that all electric cables outside of the device are protected from damage (e.g. caused by animals). Never use the device if electric cables or the power connection are damaged!
• This appliance can be used by children aged from 8 years and above and persons with reduced physical, sensory or mental capabilities or lack of experience and knowledge if they have been given supervision or instruction concerning use of the appliance in a safe way and understand the hazards involved.
• Children shall not play with the appliance. Cleaning and user maintenance shall not be made by children without supervision.
• Ensure to keep the suction grille clean.
• Children of less than 3 years should be kept away unless continuously supervised.
• Children aged from 3 years and less than 8 years shall only switch on/off the appliance provided that it has been placed or installed in its intended normal operating position and they have been given supervision or instruction concerning use of the appliance in a safe way and understand the hazards involved.

• Children aged from 3 years and less than 8 years shall not plug in, regulate and clean the appliance or perform user maintenance.
• This appliance is not a toy! Keep away from children and animals. Do not leave the device unattended during operation.
• Do not use the device in small rooms if persons are present who cannot leave the room independently and who are not under constant supervision.
• Do not use the device in potentially explosive rooms.
• Do not use the device in aggressive atmosphere.
• Ensure the device is setup in an upright and stable position.
• After cleaning the device, allow the device to dry out. Do not use the device when wet.
• Do not touch the device with wet or damp hands or feet.
• Do not expose the device to directly squirting water.
• Do not use the device near sources of water such as baths, showers or swimming pools. Risk of electric shock!
• Never insert any objects or limbs into the device.
• Do not cover or transport the device during operation.
• Do not remove any safety signs, stickers or labels from the device. Keep all safety signs, stickers and labels in legible condition.
• Do not sit on the device.
• Check accessories and connection parts for possible damage prior to every use of the device. Do not use any defective devices or device parts.
• Ensure to insert the mains plug into a properly secured mains socket.
• In order to avoid overheating, it is advisable to unwind the entire length of the power cord.
• Before cleaning or carrying out maintenance on the device, care or repair work on the device, disconnect it from the electrical mains by removing the plug from the electrical outlet.
• Switch off the device and remove the plug from the electrical outlet when not in use.
• Defective power cables pose a serious health risk!
• During the installation of the device ensure the minimum distance between the wall and objects is minimum 50CM to 100CM.

• To reduce the risk of fire, keep textiles, curtains, or any other flammable material a minimum distance of 1m from the air outlet.
• Make sure that the air inlet and outlet are not obstructed.
• Do not place the device on combustible ground.
• Before maintenance, cleaning or transporting the device allow the device to cool down completely.
• Do not obstruct the ventilation or heat dispersion openings.
• Do not use the appliance immediately below a fixed power outlet.
• In order to avoid overheating, do not cover the heater.
• The heater must not be used if the glass panels are damaged.
• The heater must not be located immediately below a socket outlet.
• To reduce the risk of fire, keep textiles, curtains, or any other flammable material a minimum distance of 1m from the air outlet.
• Keep the appliance away from hot objects (e.g. Hotplates) and open flames.
CAUTION: Some parts of this product can become very hot and cause burns. Particular attention has to be given where children and vulnerable people are present.

INTRODUCTION & WARRANTY

Thank you for selecting and buying V-TAC product. V-TAC will serve you the best. Please read these instructions carefully before starting the installation and keep this manual handy for future reference. If you have any another query, please contact our dealer or local vendor from whom you have purchased the product. They are trained and ready to serve you at the best. The warranty is valid for 2 years from the date of purchase. The warranty does not apply to damage caused by incorrect installation or abnormal wear and tear. The company gives no warranty against damage to any surface due to incorrect removal and installation of the product. This product is warranted for manufacturing defects only.

NOTE: This product is only designed for use inside well insulated rooms or for occasional use

PRODUCT FEATUERS

1. Touchscreen control panel
2. LCD Display
3. Infrared Remote control
4. Feet with lockable swiveling wheels.
5. Timer from 1 to 24 hours to turn on/off as per desired time.
6. Self-resetting thermostat and thermal fuse
7. Noiseless heating element
8. Temperature setting from 15°C-35°C.
9. Tempered glass panel
10. Splash water protected (IP 24)
11. Cable length 1.5M (EU Plug)

TECHNICAL SPECIFICATION		
SKU	8663	8664
UNIT COLOR	WHITE	BLACK
POWER (WATTS)	2000W	2000W
TEMP RANGE	15°C - 35°C	15°C - 35°C
TIMER RANGE	1 Min - 24 Min	1 Min - 24 Min
INPUT VOLTAGE	AC:220-240V, 50/60Hz	
CURRENT	8.7A	8.7A
PLUG TYPE	EU	EU
CABLE LENGTH	1.5 Meters	1.5 Meters
REMOTE DISTANCE	6 Meters	6 Meters
DIMENSION (LxWxH)	830x260x520mm	830x260x520mm
NET WEIGHT (Kgs)	7.7	7.7
GROSS WEIGHT (Kgs)	9.2	9.2

PACKAGING CONTENTS

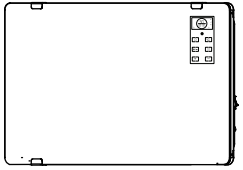 Glass Convector Heater	2 Foot With 4 Wheels and 4 Screws	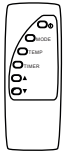 Remote Control	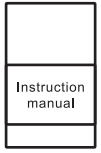 Instruction Manual

APPLICATIONS

1. Note: This product is only designed for use inside well insulated rooms or for occasional use.
2. The device must only be used in closed rooms.

NOTES

1. Carefully unpack the box and remove the device and accessories. Place the device (glass convector heater) on a protected surface. Ensure the feet is properly fixed on the device.
2. Please check if all the articles are included and there is no damage seen.

INSTALLATION INSTRUCTIONS (FOOT ASSEMBLY)

Please ensure you have all the accessories (included) foot and screws to assemble on the device
1. Please make sure the device is not connected to power.
2. Carefully place the device (glass convector heater) down (as shown below) on a protected surface. Ensure the tempered glass surface is facing downwards.
3. Using the ST4*12*3 screws install the feet on the device (glass convector heater). Ensure the feet is properly fixed on the device.
4. Carefully lift the device up to its position. You can now move and place the device in the desired location you choose.
NOTE: Using the lock feature on the brakes you can park the device on the location to ensure its stability.

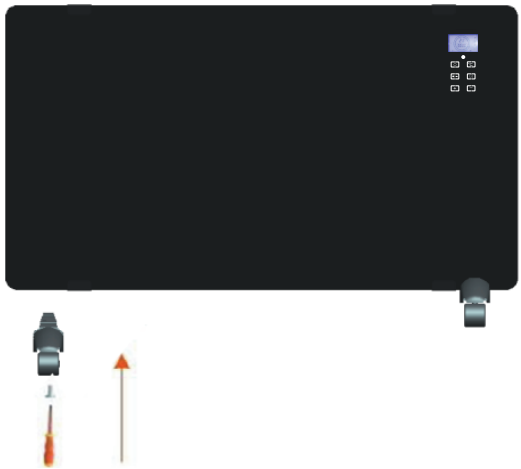

PRODUCT COMPOSITION/ PART NAME

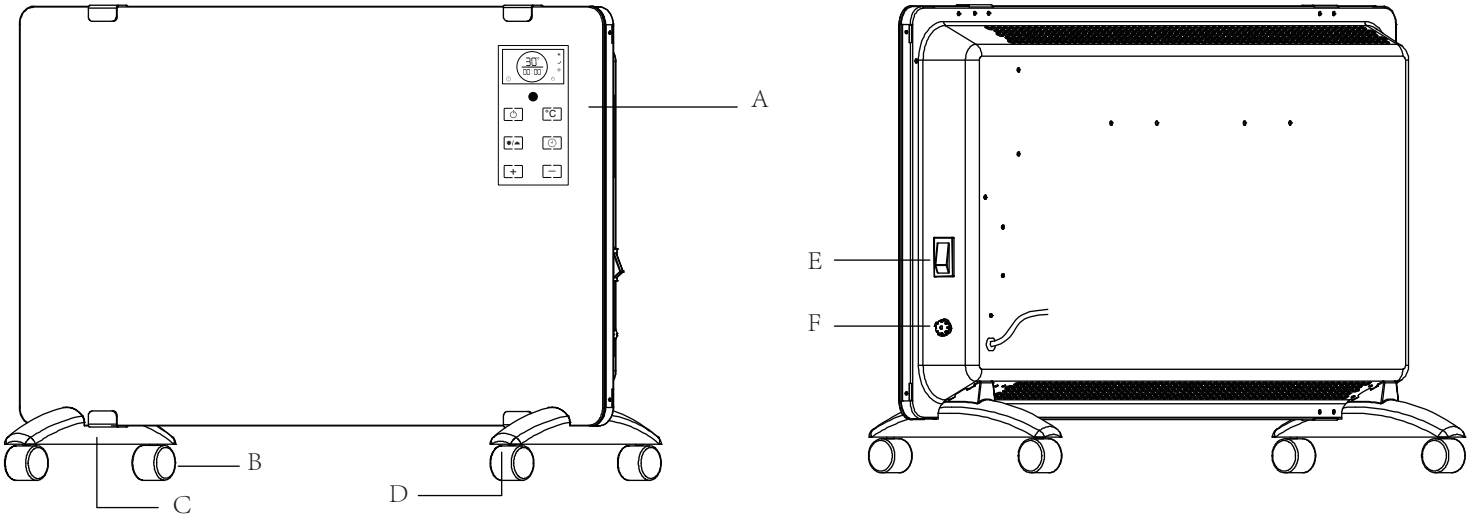

FIGURE 1

A	B	C	D	E	F
LCD Display With Touch Panel(Refer to Page 10 for more details)	Swiveling Wheels	Foot	Locakable swiveling wheels	ON/OFF Switch	Temperature Sensor

PRODUCT COMPOSITION/ PART NAME

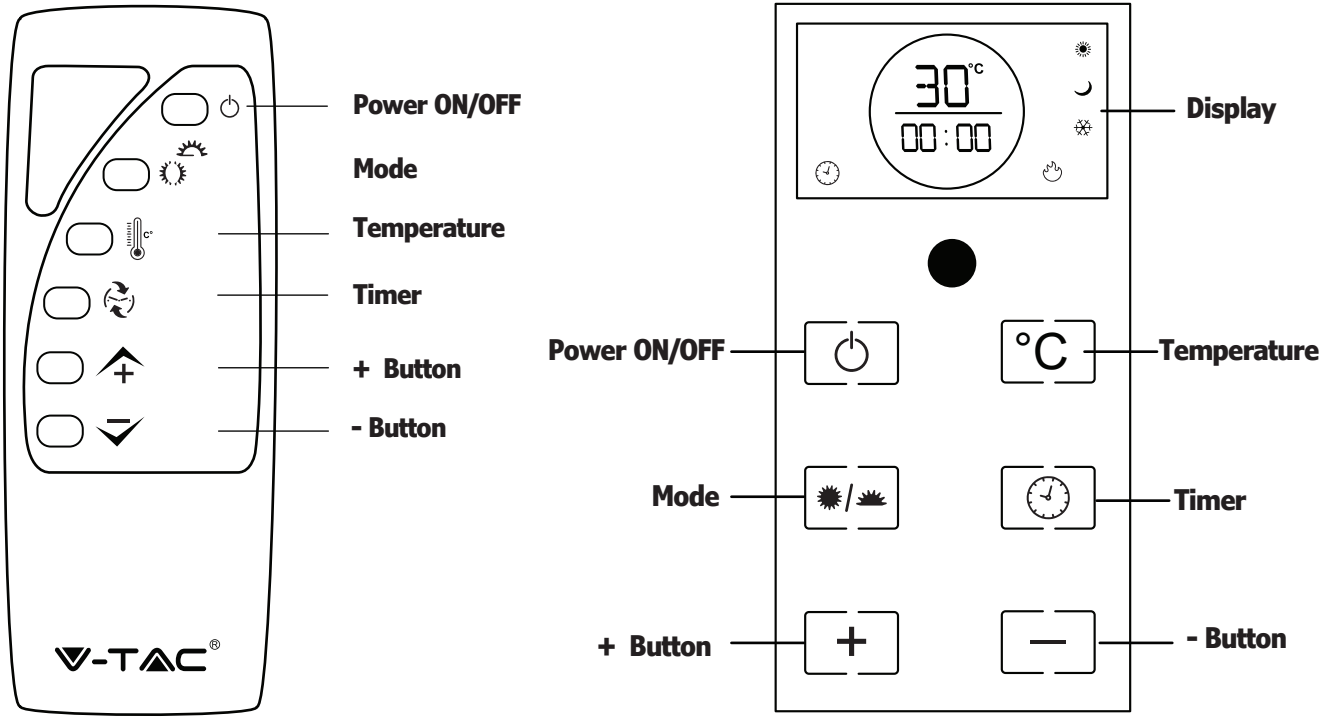

FIGURE 2

FUNCTIONS

NOTE: The device will indicate a beep sound while setting the functions (Mode, Time, Temperature, “+” & “-”)

TABLE 1

ICON	NAME	FUNCTION
	Power	**After powering ON main plug, turn the side switch ON (Refer Figure 1 Point E). Press the power button to activate the device in standby mode.**
	Mode	**V-TAC Glass Convector Heater offers multiple heating modes. Press the Mode button on the touch panel or remote control to switch between different heating modes as mentioned below.** **1. Frost Mode - Operates at 1.5W ( )** **2. Low temperature - Operates at 1000W ( )** **3. High temperature - Operates at 2000W ( )**
°C	**Temperature**	**Press the temperature button on the touch panel/remote control once, the icon on display will flash. Press "+" or "-" to select the desired temperature from a range of 15°C-35°C. The temperature indicator will remain lit for a longer period of time**

FUNCTIONS

NOTE:The device will indicate a beep sound while setting the functions (Mode, Time, Temperature, “+” & “-”)

TABLE 1

ICON	NAME	FUNCTION
	Timer	**Press the timer button once, the icon will flash, press "+" or "-" to select the desired range of time between 1min to 24 hours. The timer countdown will display on the LCD display screen.**
	"+ & -" Button	**"+" and "-" Buttons are used for setting the temperature/ timer range. These button will only function when setting timer/ temperature settings.**
	ON Switch **OFF Switch**	**ON/OFF Switch is present on the side of the glass heater. Ensure heater switch is powered ON(after powering ON main plug) and OFF (before powering OFF the main plug) When the heater switch is powered ON (|) the heater will indicate with beep sound indicating the device is now ON**
	Temperature Sensor	**Temperature sensor detects the temperature in the room and displays the same on the LCD display of the heater.**

MINIMUM DISTANCE PLACEMENT OF THE DEVICE

Glass convector heater must be placed on the desired location carefully and ensure the distance between the wall and objects is minimum 50CM to 100CM

NOTES

Stand BY Mode: When the device is restarted after its cool down period the device will start in Standby mode (25°C-27°C).

Cool Down Period - After using the heater please power off the device and allow minimum 30 minutes for the device to cool down. Please note the device cool down period will be subjected to the usage period, the room size and other factors. Due to which please allow minimum 30 minutes if required please allow more time until the device has been completely cooled down.

INSTRUCTIONS: USING THE DEVICE

1. Once the device has been positioned successfully maintaining the minimum distance placement of the device (Min 50-100CMs).
2. Ensure power is switched OFF and connect the EU plug into the power outlet and switch the power ON.
3. On the side of the device, set the switch (Point E) to ON position (Refer Figure 1). The device will start with a beep sound and the LCD display will light up.

4. Press the power button on the touch panel or remote control to activate the heater. The device will enter standby mode displaying (25°C-27°C) on the LCD display.
5. Press the Mode button on the control panel/ remote control (Figure 2 and Table 1), the device will start in Low temperature heating mode. You can switch between Frost-Low temperature and High temperature mode by using the mode button on the control panel/ remote control (Figure 2 and Table 1)

Modes: Tap on the Mode button on the touch panel/ remote control (Figure 2 and Table 1) to switch between Frost-Low-High modes.

Frost Mode: Operates at 1.5W (Designed with a thermostat, frost mode ensures keeping small rooms free from frost).
Low temperature Mode: Operates at 1000W (Allowing the temperature range to be set from 15°C-35°C.).
High temperature Mode: Operates at 2000W (Allowing the temperature range to be set from 15°C-35°C.).

TRANSPORTATION

Please ensure to transport the device properly, failure to do so may result in damaging the device.
Before transporting or moving or adjusting the device please ensure to follow the below steps.

1. Switch off the power and unplug the mains plug from the mains socket.
2. Ensure the device is cooled down properly.
3. If the brake was applied, release the brake from the wheels.
4. Now you can transport or move the device. Do not use the power plug to move or transport the device.

STORAGE

Before storing the device please ensure to follow the below steps.
Note: Remove the batteries from the remote control and ensure to store the battery in dry and protected environment.

1. Switch off the power and unplug the devices main plug from the mains socket.
2. Ensure the device is cooled down properly.
3. Ensure the environment is dry and protected from dust, sunlight, frost.
4. Make sure the device is stored in upright position. Do not place it downwards.
5. We recommend to put a cover on the device to protect from dust.
6. Ensure there is no other device or object placed on top of the device from any damage being caused to the device.

MAINTENANCE

1. Please do not clean the device immediately after using. Allow for the device to cool down completely first and then switch OFF the device and unplug the device from the main socket.
2. Please ensure not to use damp/wet hands before turning off the switch power or unplugging the device.
3. Clean the device with soft, damp cloth ONLY and DO NOT use any abrasive substances to clean the device as it will result in damaging the device.
4. DO NOT submerge any part of the product in the water.

TROUBLESHOOTING

REMOTE CONTROL IS NOT WORKING:

1. Ensure the distance between the remote control and device is maximum 6 meters
2. Ensure the batteries are installed correctly and charged.
3. If batteries are discharged please charge or install new batteries.

HEATER IS NOT WORKING:

1. Ensure the plug is connected to the power and is switched ON.
2. Ensure the side switch of the heater is powered ON. (Set the switch (Point E) to ON position (Refer Figure 1 and Table 1)
3. Turn OFF the power and inspect there are no damages to the power cord and plug.
4. Check if the heater is in standby mode. If yes then set the desired mode temperature to start using the heater.

NOTE: If any part of the heater needs to be replaced please ensure it is only replaced by qualified person only.

SIMBOLI DI AVVERTENZA UTILIZZATI Indica una situazione potenzialmente pericolosa che, se non evitata, può provocare la morte o lesioni gravi.	**SIMBOLI DI AVVERTENZA PER SUPERFICI CALDE UTILIZZATI** Questo simbolo indica i pericoli per la vita e la salute delle persone a causa di una superficie calda.
SIMBOLI DI ATTENZIONE UTILIZZATI Attenzione, rischio di scossa elettrica.	Questo marchio indica che questo prodotto non deve essere smaltito con gli altri rifiuti domestici.
NON COPRIRE I SIMBOLI UTILIZZATI Questo simbolo posto sul prodotto indica che è vietato posizionare oggetti (come asciugamani, vestiti, ecc.) sopra o direttamente davanti al prodotto. Per evitare surriscaldamenti e rischi di incendio, il riscaldatore non deve essere coperto.	

AVVERTENZE DI SICUREZZA E ATTENZIONE

AVVERTENZA !

Assicurarsi di leggere tutte le avvertenze di sicurezza e le istruzioni prima di utilizzare il prodotto. La mancata osservanza delle stesse può provocare scosse elettriche/incendi/lesioni gravi.

- Si prega di tenere il manuale a portata di mano per riferimenti futuri. Inoltre è possibile contattare support@vtac-exports.com per una versione pdf del manuale.
- Lo sfruttamento scorretto e l’utilizzo improprio possono causare guasti al prodotto e lesioni all'utente.
- Rimuovere l'imballaggio e assicurarsi che il prodotto sia in buone condizioni. In caso di dubbio, non utilizzarlo e contattare il nostro team tecnico all'indirizzo: support@vtacexports.com. I materiali di imballaggio (sacchetti di plastica, polistirolo, graffette, ecc.) devono essere tenuti fuori dalla portata dei bambini in quanto potrebbero essere pericolosi.

• Questo prodotto deve essere utilizzato esclusivamente per lo scopo per il quale è stato fabbricato ovvero per il riscaldamento elettrico supplementare negli ambienti. Ogni altro uso è da considerarsi improprio e quindi pericoloso. Il produttore non è responsabile per eventuali danni causati da un uso improprio, scorretto o irragionevole.
• Se il prodotto è difettoso e/o non funziona correttamente, disattivarlo senza tentare di ripararlo. In caso di mancato rispetto di quanto sopra, la sicurezza del prodotto potrebbe essere compromessa.
• Prima di inserire la spina nella presa, verificare se il tipo di corrente e la tensione di rete corrispondono a quanto indicato sulla targhetta/adesivo sul prodotto.
• Non immergere il prodotto o la spina del cavo di alimentazione in acqua o altri liquidi. Rischio di scossa elettrica! Tuttavia, se ciò dovesse accadere, rimuovere immediatamente la spina del cavo di alimentazione e far controllare il prodotto da uno specialista prima di riutilizzarlo.
• Assicurarsi che il cavo di alimentazione non penda su spigoli vivi e non permettere che rimanga incastrato.
• Se il cavo di alimentazione è danneggiato, deve essere sostituito dal produttore, dal suo servizio assistenza o da altre persone qualificate, per evitare pericoli.
• Il cavo di alimentazione di questo prodotto NON deve essere sostituito dall'utente. Se il cavo è danneggiato o se deve essere sostituito, contattare soltanto una persona qualificata.
• Assicurarsi che tutti i cavi elettrici esterni al prodotto siano protetti da danni (ad es. causati da animali). Non utilizzare mai il prodotto se i cavi elettrici o il cavo di alimentazione sono stati danneggiati!
• Questo prodotto può essere utilizzato da bambini di età pari o superiore ad 8 anni e da persone con capacità fisiche, sensoriali o mentali ridotte o con mancanza di esperienza e conoscenza se sono stati supervisionati o istruiti sull'uso del prodotto in modo sicuro e se ne comprendono rischi coinvolti.
• I bambini non devono giocare con il prodotto. La pulizia e la manutenzione del prodotto non devono essere eseguite da bambini senza supervisione.
• Assicurarsi di mantenere pulita la griglia di aspirazione.
• Tenere fuori dalla portata dei bambini di età inferiore a 3 anni a meno che non siano costantemente sorvegliati.
• I bambini di età superiore di 3 anni ed inferiore di 8 anni possono attivare/disattivare il prodotto soltanto a condizione che lo stesso sia stato collocato o installato nella sua posizione di funzionamento normale prevista e siano stati supervisionati o istruiti sull'uso del prodotto in modo sicuro e comprendono i rischi coinvolti.
• I bambini di età superiore di 3 anni ed inferiore di 8 anni non devono collegare, regolare e pulire il prodotto o eseguire la manutenzione dello stesso.
• Questo prodotto non è un giocattolo! Tenere fuori dalla portata dei bambini e degli animali. Non lasciare il prodotto incustodito durante il funzionamento.

• Non utilizzare il prodotto in locali piccoli se sono presenti persone che non possono lasciare il locale autonomamente e che non sono sotto costante supervisione.
• Non utilizzare il prodotto in ambienti potenzialmente esplosivi.
• Non utilizzare il prodotto in un'atmosfera aggressiva.
• Verificare che il prodotto sia installato in posizione verticale e stabile.
• Dopo aver pulito il prodotto, lasciarlo asciugare. Non utilizzare il prodotto quando è bagnato.
• Non toccare il prodotto con mani o piedi bagnati o umidi.
• Non esporre il prodotto a spruzzi d'acqua diretti.
• Non utilizzare il prodotto vicino a sorgenti d'acqua come bagni, docce o piscine. Rischio di scossa elettrica!
• Non inserire mai oggetti o le mani nel prodotto.
• Non coprire o trasportare il prodotto durante il funzionamento.
• Non rimuovere i simboli e le avvertenze di sicurezza, adesivi o etichette dal prodotto. Conservare tutti i simboli e tabelle di avvertenze di sicurezza, gli adesivi e le etichette in condizioni leggibili.
• Non sedersi sul prodotto.
• Controllare gli accessori e le parti di collegamento per potenziali danni prima di ogni utilizzo del prodotto. Non utilizzare prodotti o parti del prodotto difettosi.
• Assicurarsi di inserire la spina del cavo di alimentazione in una presa di rete adeguatamente protetta.
• Per evitare il surriscaldamento, si consiglia di svolgere l'intera lunghezza del cavo di alimentazione.
• Prima di eseguire le operazioni di pulizia o di manutenzione del prodotto o la riparazione del prodotto, scollegarlo dalla rete elettrica rimuovendo la spina dalla presa elettrica.
• Disattivare il prodotto e rimuovere la spina dalla presa elettrica quando non è in uso.
• I cavi di alimentazione difettosi rappresentano un grave rischio per la salute!
• Durante l'installazione del prodotto assicurarsi che la distanza minima tra la parete e gli oggetti sia di almeno 50 cm fino a 100 cm.
• Per ridurre il rischio di incendio, tenere i tessuti, le tende o qualsiasi altro materiale infiammabile a una distanza minima di 1 m dall'uscita dell'aria.
• Verificare che l'ingresso e l'uscita dell'aria non siano ostruiti.
• Non posizionare il prodotto su una superficie infiammabile.
• Prima della manutenzione, della pulizia o del trasporto del prodotto, lasciarlo che si raffreddi completamente.

• Non ostruire le aperture di ventilazione o di dispersione del calore.
• Non utilizzare il prodotto immediatamente sotto una presa di corrente fissa.
• Per evitare il surriscaldamento, non coprire il riscaldatore.
• Il riscaldatore non deve essere utilizzato se i pannelli di vetro sono danneggiati.
• Il riscaldatore non deve essere posizionato immediatamente sotto una presa di corrente.
• Per ridurre il rischio di incendi, tenere i tessuti, le tende o qualsiasi altro materiale infiammabile ad una distanza minima di 1 m dall'uscita dell'aria.
• Tenere il prodotto lontano da oggetti caldi (es. fornelli) e fiamme libere.

ATTENZIONE: Alcune parti di questo prodotto possono diventare molto calde e causare ustioni. Particolare attenzione dovrebbe essere prestata dove sono presenti bambini e persone vulnerabili.

INTRODUZIONE E GARANZIA

Grazie per aver scelto e acquistato il prodotto della V-TAC. La V-TAC Le servirà nel miglior modo possibile. Si prega di leggere attentamente queste istruzioni prima di iniziare l’installazione e di conservare questo manuale a portata di mano per riferimenti futuri. In caso di qualunque altra domanda si prega di contattare il nostro rivenditore o il distributore locale da chi è stato acquistato il prodotto. Loro sono addestrati e pronti a servirla nel miglior modo possibile. La garanzia è valida per 2 anni dalla data d’acquisto. La garanzia non si applica ai danni provocati dall’installazione errata o dall’usura anomala. L’azienda non fornisce alcuna garanzia per danni a qualsiasi superficie a causa della rimozione e dell’installazione errata del prodotto. I prodotti sono adatti per 10-12 ore di funzionamento quotidiano. L’utilizzo del prodotto per 24 ore al giorno annulla la garanzia. La garanzia di questo prodotto è valida soltanto per difetti di fabbricazione.

ANNOTAZIONE: Questo prodotto è progettato soltanto per l'uso all'interno di stanze con buon isolamento o per un uso occasionale.

CARATTERISTICHE DEL PRODOTTO

1. Pannello touchscreen di controllo
2. Display LCD
3. Telecomando a infrarossi
4. Piedini con ruote girevoli bloccabili
5. Timer da 1 a 24 ore per l'attivazione/disattivazione secondo l'orario desiderato
6. Termostato di ravvio automatico e fusibile termico
7. Elemento riscaldante silenzioso
8. Impostazione della temperatura da 15°C - 35°C.
9. Pannello in vetro temperato
10. Protezione dagli spruzzi d'acqua (IP 24)
11. Lunghezza del cavo: 1,5 m (spina europea)

TECHNICAL SPECIFICATION		
SKU	8663	8664
UNIT COLOR	WHITE	BLACK
POWER (WATTS)	2000W	2000W
TEMP RANGE	15°C - 35°C	15°C - 35°C
TIMER RANGE	1 Min - 24 Min	1 Min - 24 Min
INPUT VOLTAGE	AC:220-240V, 50/60Hz	
CURRENT	8.7A	8.7A
PLUG TYPE	EU	EU
CABLE LENGTH	1.5 Meters	1.5 Meters
REMOTE DISTANCE	6 Meters	6 Meters
DIMENSION (LxWxH)	830x260x520mm	830x260x520mm
NET WEIGHT (Kgs)	7.7	7.7
GROSS WEIGHT (Kgs)	9.2	9.2

CONTENUTO DELLA CONFEZIONE

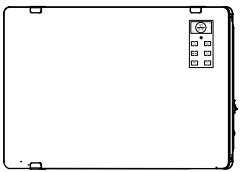 Termoconvettore in vetro	2 piedini con 4 ruote e 4 viti	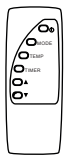 Telecomando	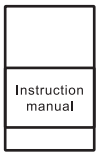 Manuale di istruzioni

UTILIZZO

1. Annotazione: questo prodotto è progettato soltanto per l'uso all'interno di stanze con buon isolamento o per un uso occasionale.
2. Il prodotto deve essere utilizzato soltanto in ambienti chiusi.

ANNOTAZIONI

1. Disimballare con attenzione la confezione e rimuovere il prodotto e gli accessori.
Posizionare il prodotto (termoconvettore in vetro) su una superficie protetta.
Verificare che i piedini siano correttamente fissati sul prodotto.
2. Si prega di controllare se tutti gli articoli sono inclusi e non ci sono danni visibili.

ISTRUZIONI PER L'INSTALLAZIONE (MONTAGGIO DEI PIEDINI)

Assicurarsi di avere tutti gli accessori (inclusi i piedini) e le viti necessari per l'installazione del prodotto.

1. Assicurati che il prodotto non sia collegato all'alimentazione.
2. Posizionare con attenzione il prodotto (termoconvettore in vetro) verso il basso (come mostrato di seguito) su una superficie protetta. Assicurarsi che la superficie in vetro temperato sia rivolta verso il basso.
2. Utilizzando le viti ST4*12*3, montare i piedini al prodotto (termo-convettore in vetro). Verificare che i piedini siano correttamente fissati al prodotto.
3. Sollevare con attenzione il prodotto nella posizione desiderata. Adesso è possibile spostare e posizionare il prodotto nella posizione desiderata.
NOTA: Utilizzando la funzione di blocco dei freni è possibile posizion-are il prodotto in una posizione per garantirne la stabilità.

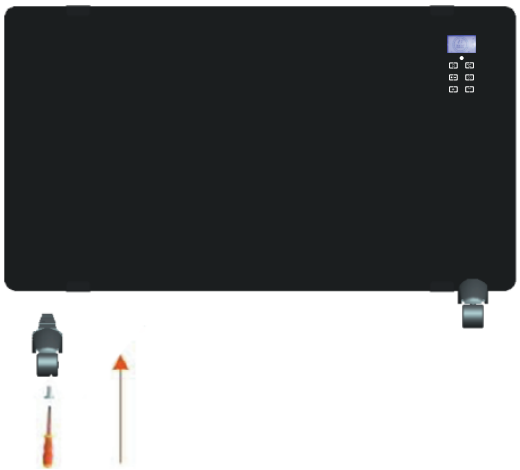

COMPONENTI DEL PRODOTTO/ NOME DELLA PARTE

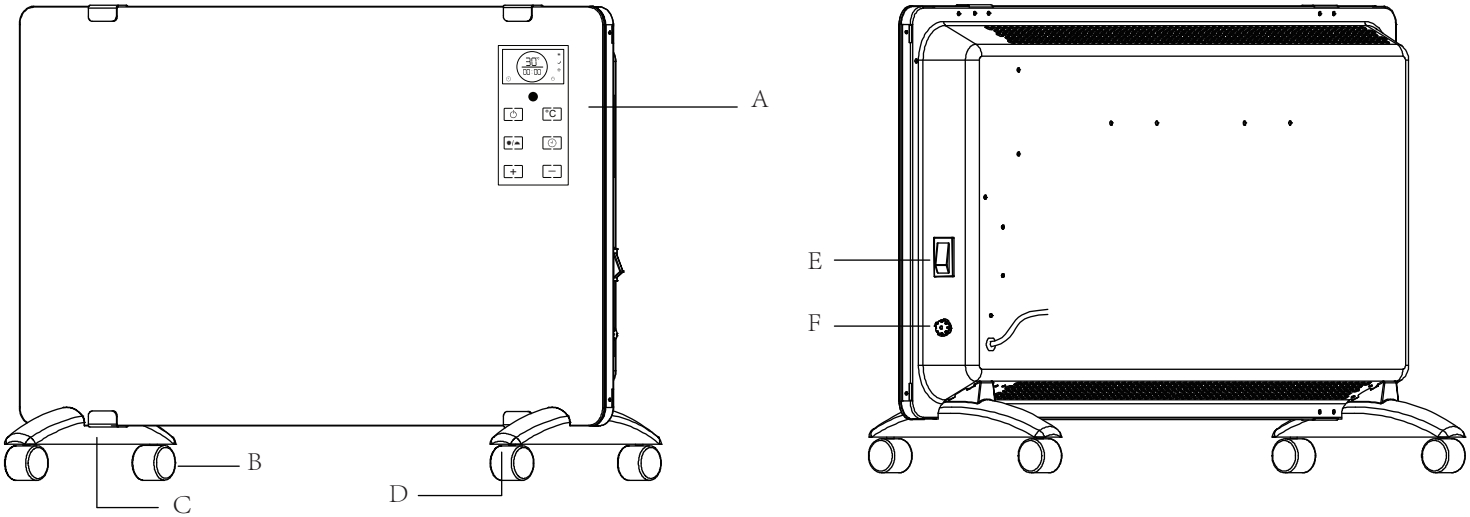

FIGURE 1

A	B	C	D	E	F
Display LCD con pannello touchscreen (Per maggiori dettagli fare riferimento alla pagina 10)	Ruote girevoli	Piedino	Ruote girevoli bloccabili	Interruttore di ATTIVAZIONE/DI-SATTIVAZIONE	Sensori di temperatura

COMPONENTI DEL PRODOTTO/ NOME DELLA PARTE

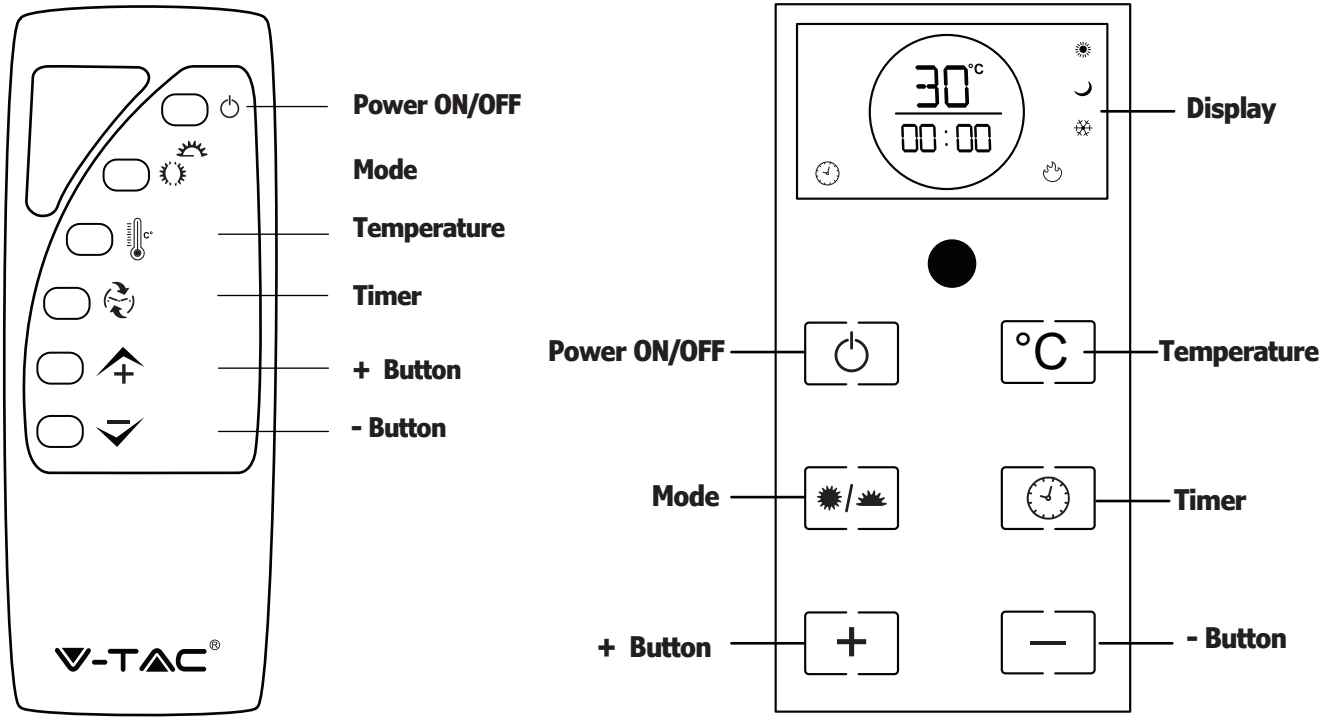

FIGURE 2

FUNZIONI

ANNOTAZIONI: Il prodotto emetterà un segnale acustico durante l'impostazione delle funzioni (Modalità, Timer, Temperatura, “+” e “-”).

TABLE 1

ICONA	NOME	FUNZIONE
	Attivazione	**Dopo l'ATTIVAZIONE dell'interruttore principale, attivare anche l'interruttore laterale in posizione ATTIVATO (fare riferimento alla Figura 1, punto E). Premere il pulsante di attivazione per attivare il prodotto in modalità di standby.**
	Modalità	**Il termoconvettore in vetro della V-TAC offre diverse modalità di riscaldamento. Premere il pulsante Modalità sul pannello sensoriale o sul telecomando per passare tra le diverse modalità di riscaldamento come indicato di seguito: Modalità di Antigelo - Funziona a 1,5 W ( ) Modalità di Bassa temperatura - Funziona a 1000 W ( ) Modalità di Alta temperatura - Funziona a 2000 W ( )**
°C	**Temperatura**	**Premere una volta il pulsante della temperatura sul pannello sensoriale/telecomando e l'icona sul display lampeggerà. Premere "+" o "-" per selezionare la temperatura desiderata nell’intervallo da 15°C a 35°C. L'indicatore della temperatura rimarrà acceso per un periodo di tempo più lungo.**

FUNZIONI

ANNOTAZIONI: Il prodotto emetterà un segnale acustico durante l'impostazione delle funzioni (Modalità, Timer, Temperatura, “+” e “-”).

TABLE 1

ICONA	NOME	FUNZIONE
	Timer	**Premere una volta il pulsante del timer, l'icona lampeggerà, premere "+" o "-" per selezionare l’intervallo di tempo desiderato da 1 minuto a 24 ore. Il conto alla rovescia del timer verrà visualizzato sullo schermo del display LCD.**
+ —	**"+ & -" Pulsante**	**I pulsanti "+" e "-" vengono utilizzati per impostare l'intervallo di temperatura/timer. Questi pulsanti funzionano soltanto quando si impostano le impostazioni del timer/temperatura.**
	ON Switch **OFF Switch**	**L'interruttore di ATTIVAZIONE/DISATTIVAZIONE è posizionato sul lato del riscaldatore in vetro. Assicurarsi che l'interruttore del riscaldatore sia ATTIVATO (dopo aver ATTIVATO l’alimentazione principale) e DISATTIVATO (prima di DISATTIVARE l’alimentazione principale). Quando l'interruttore del riscaldatore è stato ATTIVATO (|), il riscaldatore emetterà con un segnale acustico indicando che il prodotto è stato ATTIVATO.**
	Sensore di temperatura	**Il sensore di temperatura rileva la temperatura all’interno della stanza e la mostra sul display LCD del riscaldatore.**

POSIZIONAMENTO A DISTANZA MINIMA DEL PRODOTTO

Il termoconvettore in vetro deve essere posizionato con attenzione nella posizione desiderata e assicurarsi che la distanza tra la parete e gli oggetti sia di almeno 50 cm fino a 100 cm.

ANNOTAZIONI

Modalità di Standby: Quando il prodotto viene riavviato dopo il periodo di raffreddamento, si avvia in modalità di Standby (25°C - 27°C).
Periodo di raffreddamento - Dopo aver utilizzato il riscaldatore, spegnere il prodotto e attendere almeno 30 minuti affinché si raffreddi. Si prega di notare che il periodo di raffreddamento del prodotto dipende dal periodo di funzionamento, dalle dimensioni della stanza e da altri fattori. Per questo motivo, attendere almeno 30 minuti, se necessario, attendere più tempo fino a quando il prodotto non si è completamente raffreddato.

ISTRUZIONI: UTILIZZO DEL PRODOTTO

1. Una volta che il prodotto è stato posizionato correttamente, mantenere la distanza minima di posizionamento del prodotto (minimo 50-100 cm).
2. Assicurarsi che l'alimentazione sia DISATTIVATA ed inserire la spina EU nella presa di corrente e ATTIVARE l'alimentazione.
3. Sul lato del prodotto, impostare l'interruttore (Punto E) in posizione ATTIVATO (Fare riferimento alla Figura 1). Il prodotto si attiverà con un segnale acustico e il display LCD si illuminerà. 4. Attivare l'alimentazione tramite la manopola del termostato sul pannello laterale. Quando l'alimentazione è attivata, l'indicatore di alimentazione si accende.

4. Premere il pulsante di attivazione sul pannello sensoriale o sul telecomando per attivare il riscaldatore. Il prodotto entrerà in modalità di standby visualizzando (25 ° C-27 ° C) sul display LCD.
5. Premere il pulsante “Modalità” sul pannello di controllo/telecomando (Figura 2 e Tabella 1), il prodotto si attiverà in modalità di riscaldamento a bassa temperatura. È possibile passare dalla modalità di Antigelo a quello di Bassa temperatura e di Alta temperatura, utilizzando il pulsante della modalità sul pannello di controllo/telecomando (Figura 2 e Tabella 1).

Modalità: Premere il pulsante “Modalità” sul pannello sensoriale/telecomando (Figura 2 e Tabella 1) per passare da una modalità all'altra.
Modalità di Antigelo-Bassa temperatura-Alta temperatura.
Modalità di Antigelo: Funziona a 1,5 W (Progettata con un termostato, la modalità antigelo garantisce di mantenere i locali piccoli libere dal gelo).
Modalità di Bassa temperatura: Funziona a 1000 W (Consente di impostare l'intervallo di temperatura da 15°C a 35°C.).
Modalità di Alta temperatura: Funziona a 2000 W (Consente di impostare l'intervallo di temperatura da 15°C a 35°C.).

TRASPORTO

Assicurarsi di trasportare il prodotto correttamente, in caso contrario si potrebbe danneggiare.
Prima di trasportare, spostare o regolare il prodotto, assicurarsi di seguire i passaggi seguenti:
1. Disattivare l'alimentazione e togliere la spina dalla presa di corrente.
2. Verificare che il prodotto sia adeguatamente raffreddato.
3. Se il freno è stato inserito, liberarlo per sbloccare le ruote.
4. Ora è possibile trasportare o spostare il prodotto. Non utilizzare il cavo di alimentazione per spostare o trasportare il prodotto.

STOCCAGGIO

Prima di stoccare il prodotto, assicurarsi di seguire i passaggi seguenti.
Annotazioni: Rimuovere le batterie dal telecomando e assicurarsi di conservare la batteria in un luogo asciutto e protetto.

1. Disattivare l'alimentazione e togliere la spina principale del prodotto dalla presa di corrente.
2. Verificare che il prodotto sia adeguatamente raffreddato.
3. Assicurarsi che l'ambiente sia asciutto e protetto da polvere, luce solare, gelo.
4. Assicurarsi che il prodotto sia riposto in posizione verticale. Non posizionarlo verso il basso.
5. Si consiglia di coprire il prodotto per proteggerlo dalla polvere.
6. Assicurarsi che non vi siano altri prodotti o oggetti posizionati sopra il prodotto per evitare di causare danni al prodotto.

MANUTENZIONE

1. Si prega di non pulire il prodotto immediatamente dopo l'uso. Consentire prima che il prodotto si raffreddi completamente, quindi DISATTIVARLO e togliere il cavo di alimentazione dalla presa principale.
2. Assicurarsi di non usare mani umide/bagnate prima di disattivare l'interruttore o scollegare il prodotto dall’alimentazione.
3. Pulire il prodotto SOLTANTO con un panno morbido e umido e NON utilizzare sostanze abrasive per pulirlo perché potrebbero danneggiarlo.
4. NON immergere nessuna parte del prodotto nell'acqua.

RISOLUZIONE DEI PROBLEMI

IL TELECOMANDO NON FUNZIONA:

1. Assicurarsi che la distanza tra il telecomando e il prodotto sia di massimo 6 metri
2. Verificare che le batterie siano installate correttamente e cariche.
3. Se le batterie sono scariche, ricaricarle o inserire nuove batterie.

IL RISCALDATORE NON FUNZIONA:

1. Verificare che la spina è stata inserita nella presa di corrente e la corrente è stata ATTIVATA.
2. Assicurarsi che l'interruttore laterale del riscaldatore è stato ATTIVATO. (Impostare l'interruttore (Punto E) in posizione ATTIVATO (Fare riferimento alla Figura 1 e alla Tabella 1).
3. DISATTIVARE l'alimentazione e controllare che il cavo di alimentazione e la spina non siano danneggiati.
4. Verificare se il riscaldatore è in modalità standby. In caso affermativo, impostare la temperatura della modalità desiderata per iniziare a utilizzare il riscaldatore.

ANNOTAZIONI: Se una qualsiasi parte del riscaldatore deve essere sostituita, assicurarsi che venga sostituita esclusivamente da una persona qualificata.