Led Track power scomparsa 30W D85 ®

Con sistema brevettato Power-Driver a scomparsa totale nel binario

Senza effetto stroboscopico e antibbagliamento

Sorgente di luce LED a basso impatto ambientale

Altissima luminosità, maggiore efficienza energetica

With patented retractable power-driver system

No stroboscopic effect and no anti-glare

Low environmental impact LED light source

Highest luminosity, higher energy efficiency

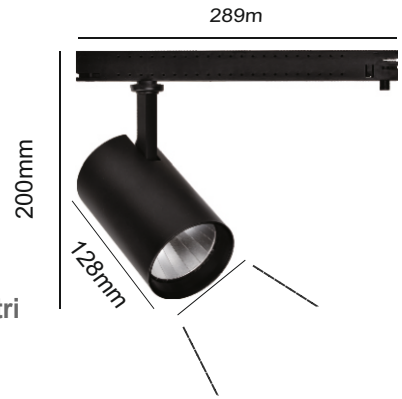

Lampada super luminosa si consiglia l'installazione di una lampada ogni 1.6metri

NO Hg NO UV/IR 100% IP 20 Longlife 50.000 ore RoHS Compliant CE

Istruzioni di montaggio/Installation instructions/安装说明:

Prima di installare o sostituire la lampada, disattivare l'energia elettrica 220V.
Before installing or replacing the track lights, please turn off the power 在安装或更换轨道灯之前，请先关闭电源220V市电.

1. inserire sul sistema binario trifase
Put the power box in the corresponding 4-wire track bar
将电源盒对准位置放进 4线轨道条里

Si/Yes
正确

NO/错误

2. Ruotare la vite per bloccare l'alimentatore nel binario elettrificato Tre fasi
Rotate the screw to lock the power box in the 4-wire track bar
旋转螺旋，锁定电源盒在4线轨道条上

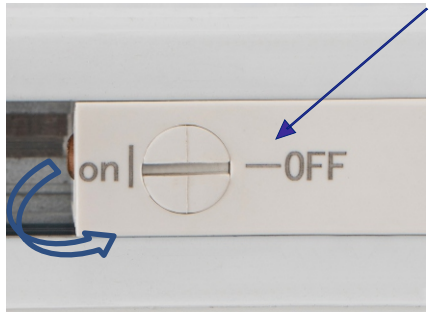

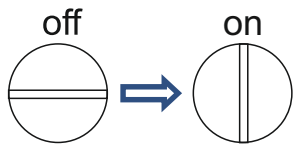

3. Ruotare la vite nella posizione scelta tra L1/L2/L3 per contatto fase. questo binario a trifase(4fili) può funzionare con 3 linee di accenzioni di luce.
Rotate the screw in the selected position between L1 / L2 / L3 to connect the copper sheet on the screw to the live wire. This kind of 4-wire track bar can be switched on and off in three groups of lines.
在L1/L2/L3之间的选定位置旋转螺旋将螺旋上的铜片接通火线。这种4线轨道条可以分三组线路进行开关。

Ruotare sinistra **L3**
3L-Turn left of **L3**
向左转L3

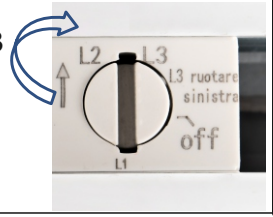

Spingere la vite verso l'interno fino in fondo e ruotare verso:
Push the spiral inward to the bottom and rotate in the following direction:
将螺旋向内推到底部并朝以下方向旋转:

Sinistra L2 /L2-Turn left to L2/向左L2
Destra L1/ L1-Turn right to L1/向右L1

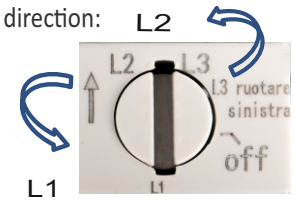

4. Attivare l'energia elettrica.
Power on.
通电.

Istruzioni di smontaggio/Instructions for disassembly/拆卸说明:

Prima di smontaggio disattivare l'energia elettrica 220V/Before removing the track lights, please turn off the power在拆卸轨道灯之前，请先关闭电源220V市电.

1. Ruotare la vite nella posizione **Off**
Rotate the screw in Off position
将螺旋旋转到关闭位置Off

2. Gira la vite alla posizione Off
Turn the screw to the off position
旋转螺旋至关闭位置Off

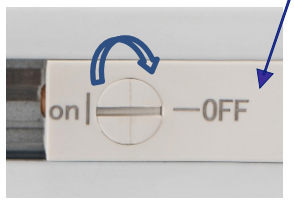

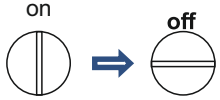

3. Rimuovere la lampada dalla barra di binario, come mostrato nella direzione della freccia
Remove the track light from the track bar in the direction shown by the arrow
从轨道条上拆下线轨道灯如图箭头方向

LED track 4L assimmestriche 30W

Proiettore binario a LED 30W D85

Istruzioni di montaggio:

Installation Instruction/安装示意图

Sistema di binario

Wires Track System
线导轨系列

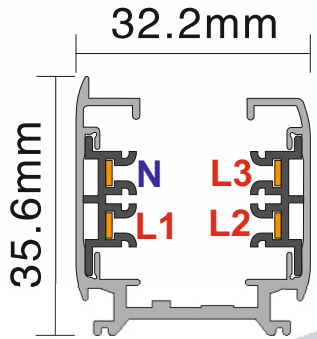

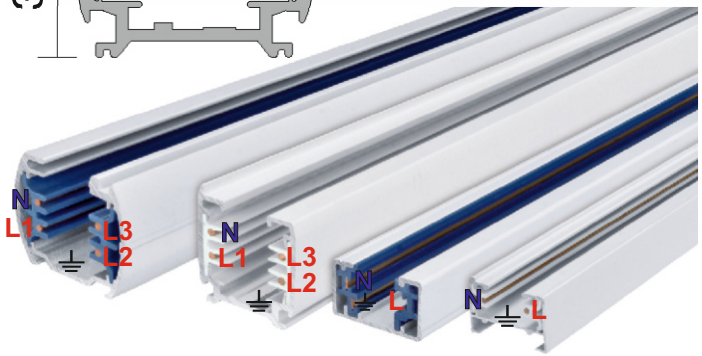

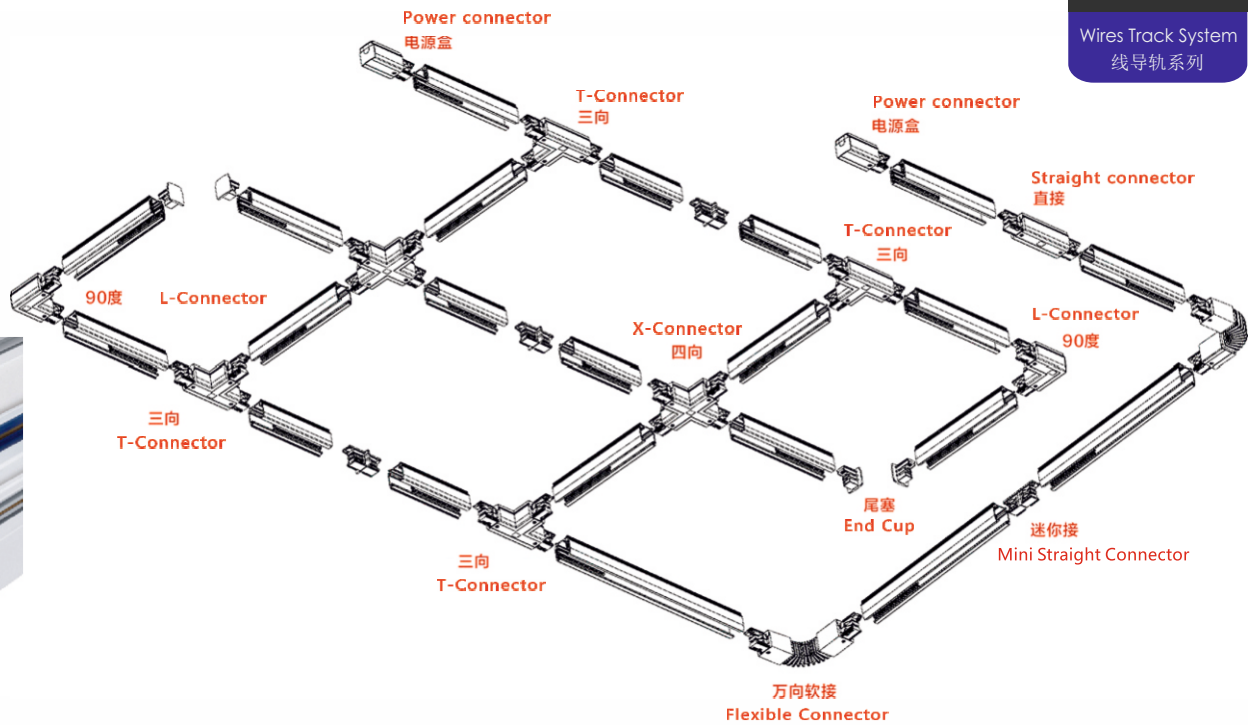

Red line indicate earth line

Floor view

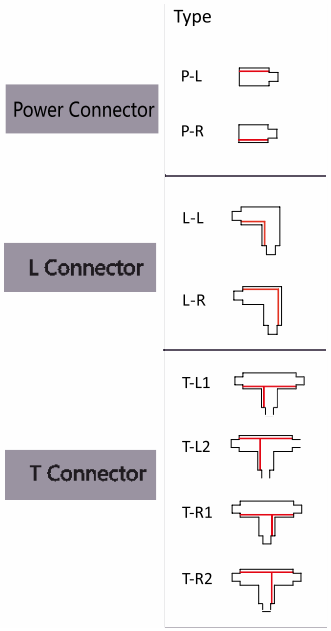

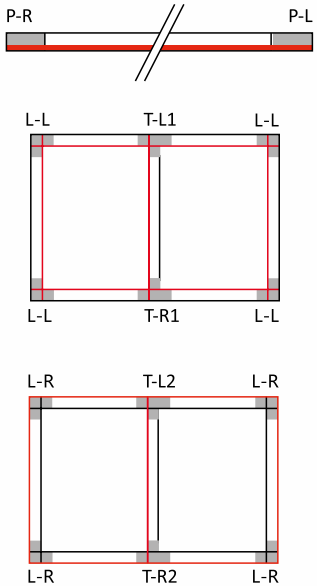

1. Una varietà di connessioni di installazione, Può installazioni metodo di installazione per Soddisfare varie esigenze di illuminazione, Illuminazione multidirezionale a vista reale, In modo che l'intero negozio possa ottenere il Miglior effetto linoso.

2.Ogni sistema di binari è dotato di 1 Collegamento,collegamento a L, collegamento a T,collegamento a X, Connessione universale e Ci sono direzioni sinistra e destra, facili da Usare, flessibile, bello e sicuro.

1.A variety of connectors makes the installation more flexible and convenient. It can meet various lighting requirements and also optimalize the building' slighting effects.

2.Haotai' s lighting track system is easy to use and more safety. Each series has equipped with I Connector, L Connector, T Connector, X Connector and Flexible Connectors in right & left version.

1. 多种安装接驳，可根据设计方案，实施多种安装方式，满足各类照明需要，实现多方位照明，使整个店铺达到最优的照明效果

2. 每个系列的导轨系统，均配有I接，L接，T接，X接，万向接，而且有左右方向之分，使用方便，灵活，美观，安全

Attenzione: Collegamenti cavi elettrici - TRIFASE /注意:4线轨道条电路的连接说明
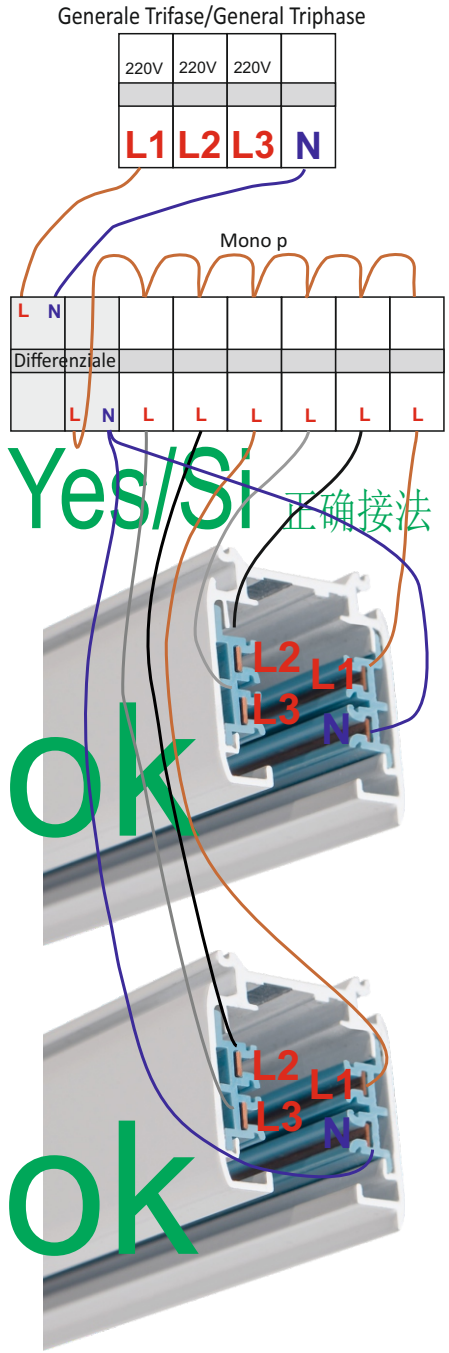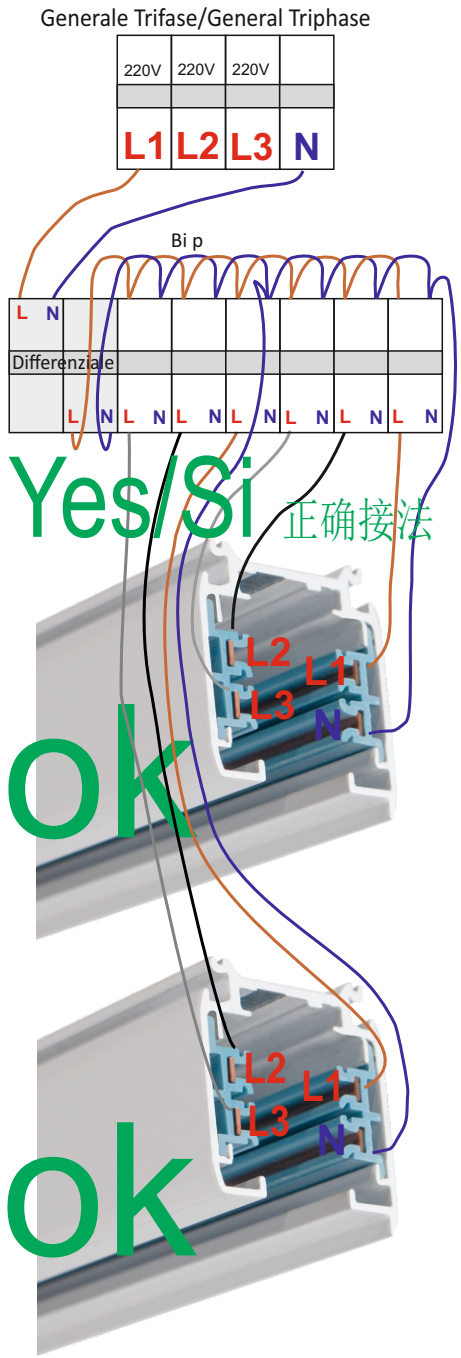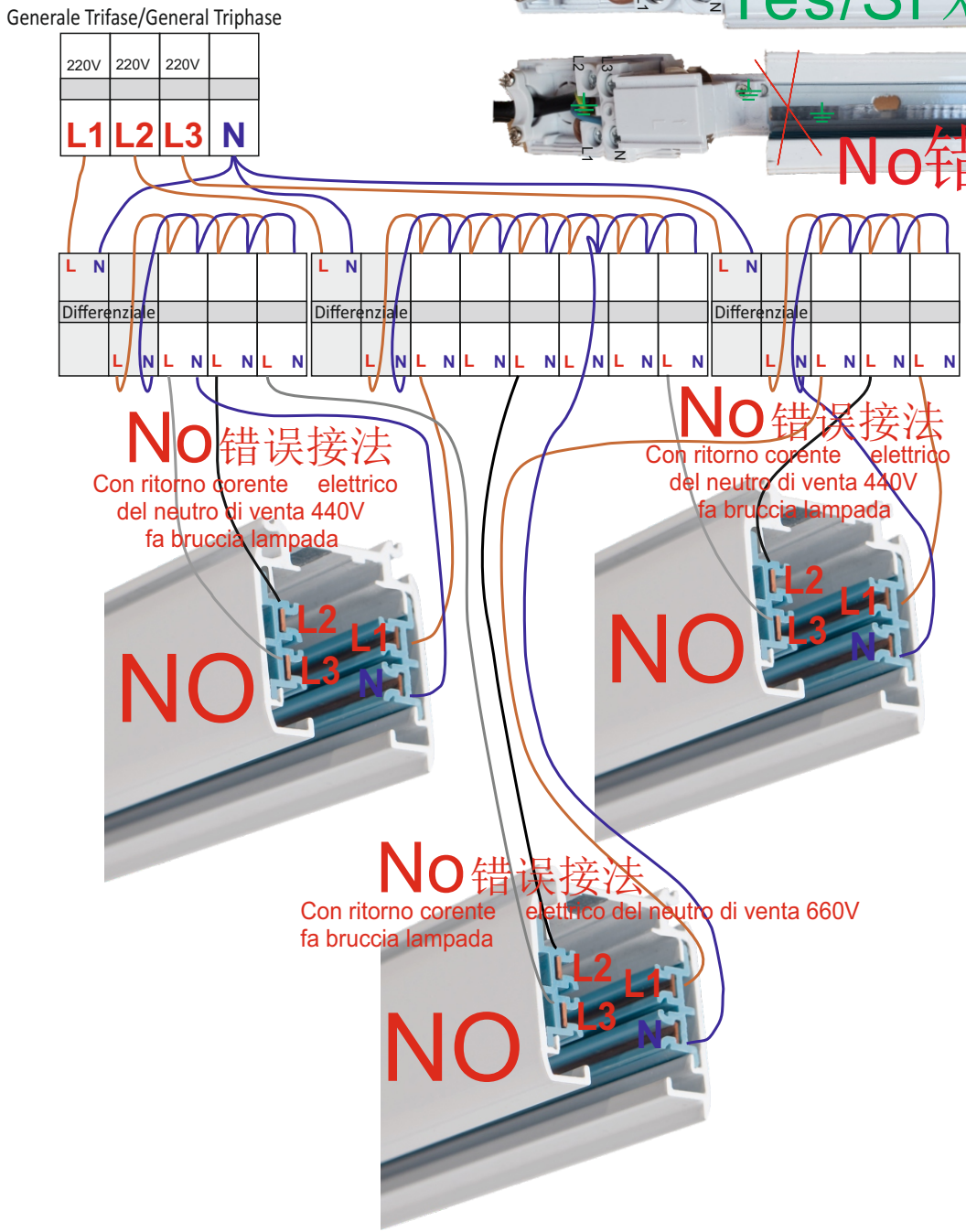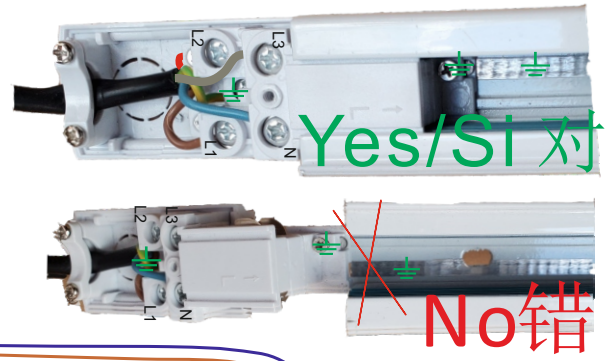
Attention: 4-line track bar electrical cable connections